Dimensioni e dati tecnici

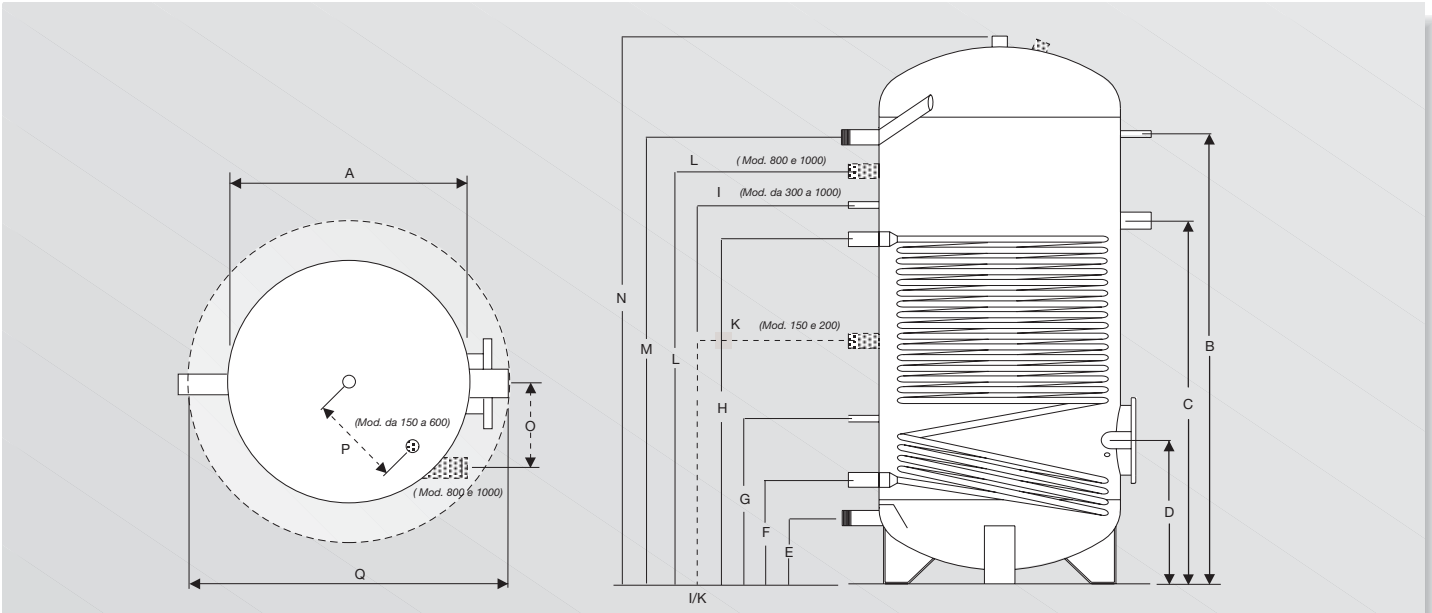

Disegni indicativi, consultare il manuale tecnico

Modelli			150	200	300	400	500	600	800	1000
DIMENSIONI:	A	mm	500	500	500	650	650	650	790	790
	B	mm	775	1005	1390	1195	1425	1695	1465	1720
	C	mm	655	810	955	835	960	1065	1135	1350
	D	mm	330	320	320	365	365	365	435	440
	E	mm	220	220	220	265	265	265	210	210
	F	mm	300	290	290	345	345	345	345	350
	G	mm	385	375	375	440	440	440	560	555
	H	mm	620	750	890	795	880	985	1035	1235
	I	mm	-	-	1165	960	1170	1340	1145	1395
	K	mm	495	635	-	-	-	-	-	-
	L	mm	-	-	-	-	-	-	1275	1535
	M	mm	765	975	1390	1185	1415	1685	1435	1700
	N	mm	990	1215	1615	1460	1690	1960	1780	2030
	O	mm	-	-	-	-	-	-	200	200
	P	mm	150	150	150	150	150	150	-	-
	Q	mm	600	600	600	750	750	750	990	990

Modell	150	200	300	400	500	600	800	1000
Capacità totale	168	212	291	423	500	589	765	888
Isolamento PU rigido iniet.	50	50	50	50	50	50	-	-
Isolamento Flex	-	-	-	-	-	-	100	100
Diametro bollitore con isolamento 50 mm PU iniet.	600	600	600	750	750	750	-	-
Diametro bollitore con isolamento Flex	-	-	-	-	-	-	990	990
Potenza assorbita	24	36	44	46	55	63	68	88
Portata necessaria al serpentino	1,0	1,6	1,9	2,0	2,4	2,7	2,9	3,8
Produzione A.C.S. Δt=25K (ingresso acqua fredda 15°C - uscita acqua calda 40°C)	780	1170	1430	1430	1820	1950	2210	2730
Perdite di carico	12	40	70	80	131	192	240	518
Flangia	180/120	180/120	180/120	180/120	180/120	180/120	180/120	180/120
Peso a vuoto	70	90	115	140	155	190	215	245
Pressione massima di esercizio del sanitario	10	10	10	10	10	10	10	10
Pressione massima di esercizio dello scambiatore	6	6	6	6	6	6	6	6
Temperatura massima di esercizio del bollitore	95	95	95	95	95	95	95	95